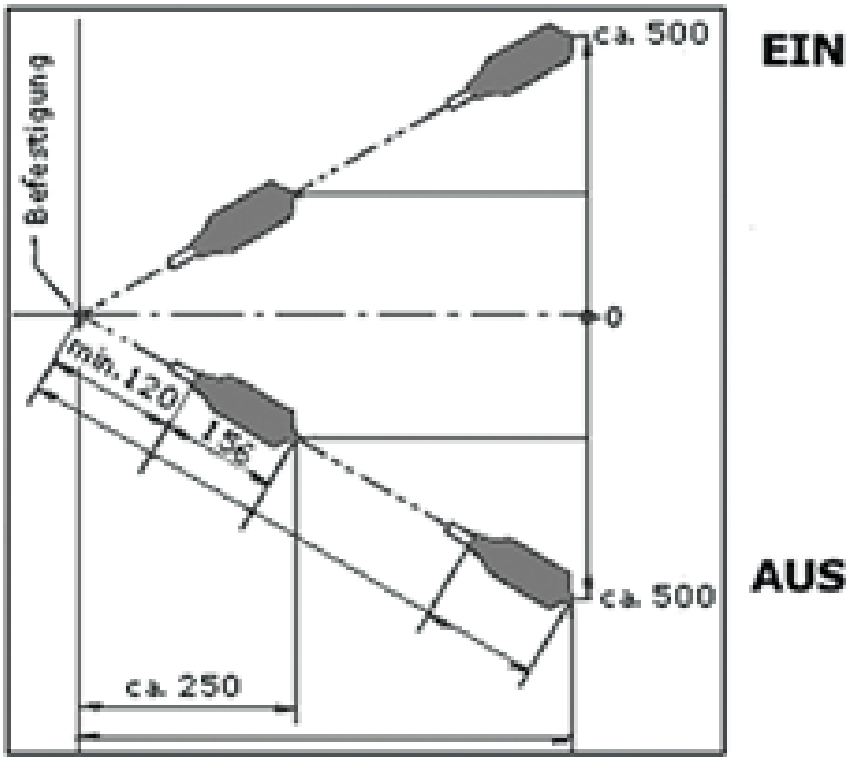

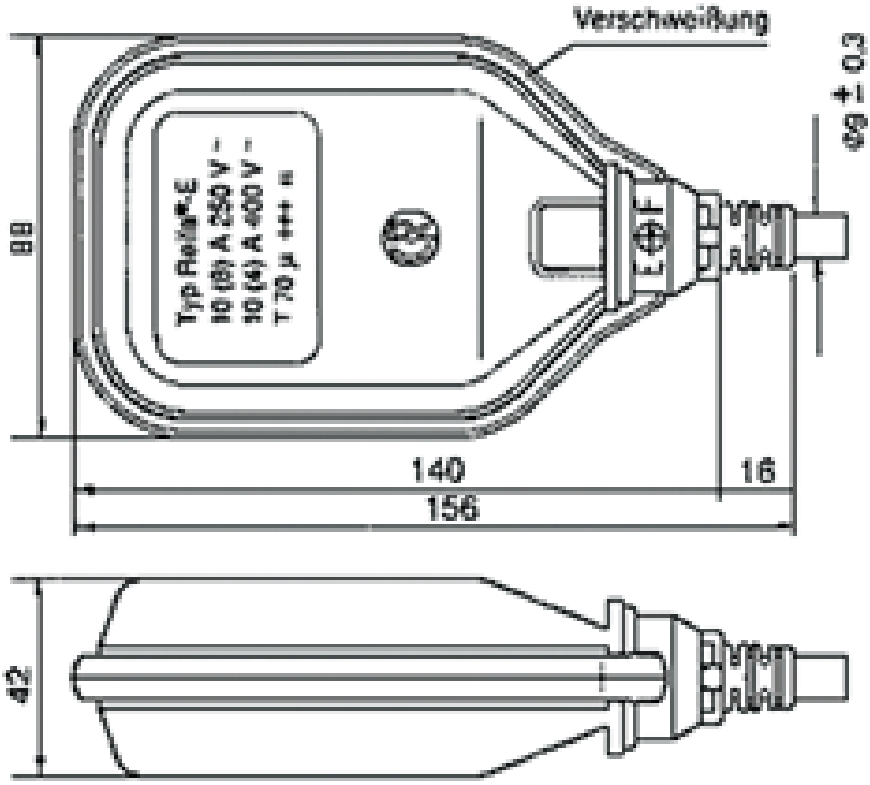
**Schalter zum Entleeren**
Schaltpunkte und Schaltwege in
Abhängigkeit von der freien Kabellänge