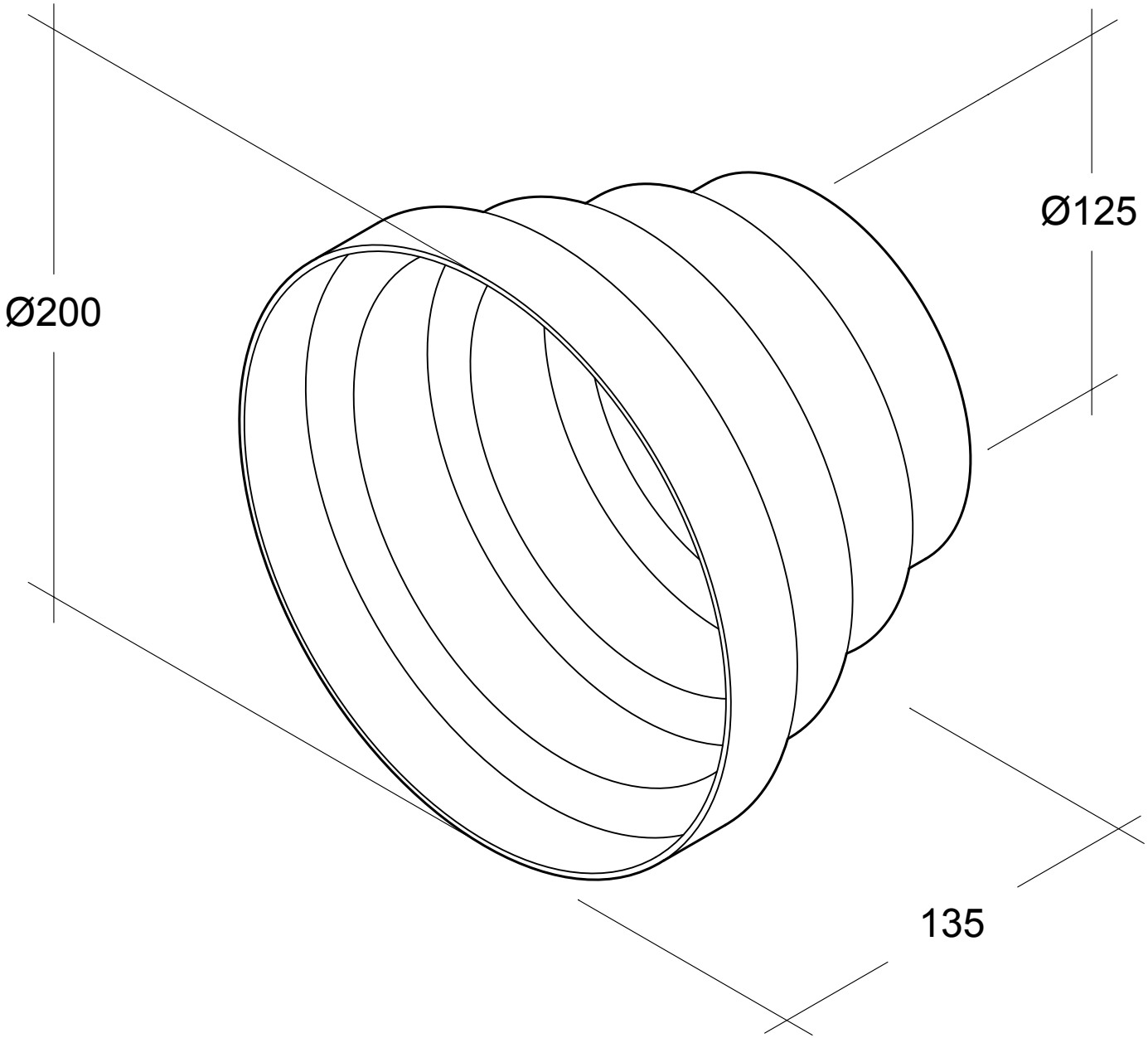

Reduzierung 200/175/150/125
Material: Kunststoff

N35014
Stand 22.12.2010

Özpolat

Die Zeichnung darf nur in Zusammenhang mit dem Produkt verwendet werden.
Alle Rechte bei Dipl.-Ing. I.Özpolat Kunststofferzeugnisse GmbH

Air·Circle® Air-Tec® WALLAIR